fechadura de segurança - prumo
cerradura de seguridad - para 3 puntos
three point lock

ref. 7798

ref. 7798/G

ref. 7798/R

- Fechadura de prumo para alumínio, trinco com afinação e língua basculante, testa em inox e chapa testa de afinação em inox com entrada de cilindro e trancas

- Cerradura de seguridad de tres puntos de cierre con varilla para carpinterías metálicas, para cilindro, picaporte reversible y ajustable accionado por manilla o llave, palanca basculante, frente y cerradero ajustable en acero inoxidable

- Three points center Lock with ribs, with euro cylinder entrance, with dead bolt and adjustable latch, stainless steel plate forend and adjustable stainless steel striker plate
- Options: without ribs

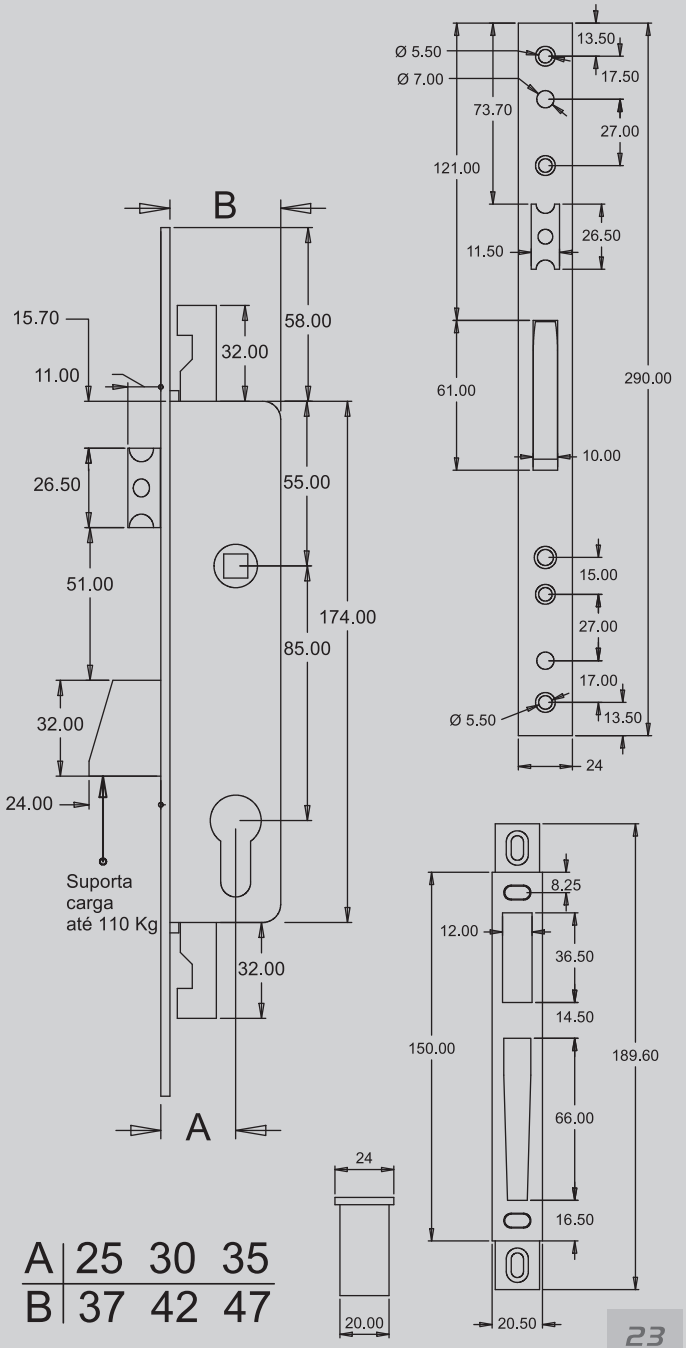

A	25	30	35
B	37	42	47

Certificado de ensaio disponivel.

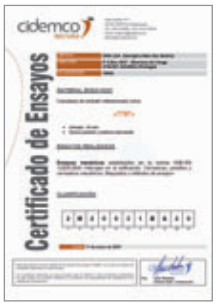

Embalagem:
Caja:
Box:
1 Und.

Tamanho

25 30 35