Catálogo *Hotel*

CERRADURAS ELECTRÓNICAS
CAJAS FUERTES
MINIBARES
ACCESORIOS

www.btv.es

btv

“Más de 40 años en la industria hotelera nos avalan”

btv
desde 1962

- Servicio global desde nuestros centros de España, China, México y República Dominicana.
- Central y fábrica de Zaragoza certificada ISO9001 e ISO 14001.
- Asistencia postventa a través de nuestros 120 servicios técnicos en España y Portugal, así como en las principales zonas turísticas del mundo.

COMPROMISO CON EL MEDIO AMBIENTE

En BTV trabajamos para proteger el medio ambiente, implantando medidas, como la utilización de fuentes de energía renovables, que cuidan de nuestro planeta.

Hemos conseguido reducir en el último año un 30% nuestra huella de carbono, desarrollando productos eficientes y sostenibles en todo su ciclo de vida.

BTV es además miembro activo de la plataforma **COEPLAN** , alianza de empresas aragonesas que suscriben y apoyan los Objetivos de Desarrollo Sostenible enunciados en la **Agenda 2030 de Naciones Unidas** y quieren tener un impacto positivo en la sociedad y el planeta fomentando una economía baja en carbono y circular.

Nuestro compromiso con las generaciones futuras es tan real como nuestra trayectoria.

CERTIFIED LR ISO 9001 · ISO 14001 — UKAS MANAGEMENT SYSTEMS 001

European Recycling Platform — WEEE DIRECTIVE (2003/96/EC)

RoHS (2002/95/CE) Restricción de ciertas Sustancias Peligrosas en aparatos eléctricos y electrónicos

CEPYME 500 Líderes en crecimiento empresarial 2017

Sello de PYME RSA 2020 — Sello Responsabilidad Social de Aragón

AES Asociación Española de empresas de Seguridad — Miembros Asociación Empresas de Seguridad AES

ESSA — Asociación Europea de Sistemas de Seguridad

Premio Pilot a la Excelencia Logística

ÍNDICE

BTV EN EL MUNDO **4**

CERRADURAS ELECTRÓNICAS **6**

COLECCIÓN SPIRIT

SERIE SENATOR 8
SERIE LUX 10

SERIE HERMES 12
SERIE AURA 14
SERIE KENIA 16

SOFTWARE SMARTWAY 18

CAJAS DE SEGURIDAD **22**

COLECCIÓN SPIRIT

SERIE ARUBA 24
SERIE ARUBA CAJÓN 25

SERIE IBIZA 26
SERIE MIAMI 27
SERIE BALI 28
SERIE ALPHA 29
SERIE MALLORCA 30
SERIE TK 30

SISTEMAS DE ALQUILER Y OPCIONES DE EQUIPAMIENTO 31

MINIBARES **32**

CONSEJOS DE INSTALACIÓN 34

COLECCIÓN SPIRIT

SERIE SILENCE 36
SERIE ARTIC RED 38
SERIE SCROLL 40

TECNOLOGÍA ABSORCIÓN **42**
SERIE ARTIC 44
SERIE ARTIC GLASS 46
TECNOLOGÍA TERMOELÉCTRICO **48**
SERIE COMBO 50
SERIE POLAR 51
TECNOLOGÍA COMPRESOR **52**
SERIE GLACIAR 54
SERIE GLACIAR GLASS 55

ACCESORIOS BAÑO Y HABITACIÓN **56**

SERIE CIRCLE 57
SERIE SQUARE 58
SERIE SATIN 59
ESPEJOS 60
SECADORES 61
PAPELERAS Y EQUIPAMIENTO 62
HERVIDORES DE AGUA 63

ÁREAS COMUNES **64**

RÓTULOS PERSONALIZADOS 65
KUIK & COLLECT 66
CAJAS FUERTES 66

CONDICIONES GENERALES DE VENTA **67**

Productos BTV en todo el mundo

La experiencia acumulada en las más de cuatro décadas de andadura en el sector hotelero, nos permite detectar las necesidades en materia de seguridad de los establecimientos y proveerles de las mejores propuestas.

Junto a las cajas fuertes, minibares y accesorios para el hotel, **este año incorporamos también a nuestro catálogo cerraduras electrónicas para hoteles y apartamentos vacacionales.** La solución de control de accesos que demandaban nuestros clientes, que valoran la calidad de nuestros productos y el completo servicio postventa que ofrecemos: contamos con más de una centena de servicios técnicos en España, Portugal y en los principales puntos turísticos internacionales.

Las claves de nuestro éxito residen en el esfuerzo en innovación, sostenibilidad, responsabilidad social y compromiso de calidad.

Nuestra apuesta por la internacionalización nos ha permitido asentar una sólida red de producción, distribución y asistencia técnica, que comienza en los 18.000m2 de fábrica en nuestra **sede central en Zaragoza** y se extiende hasta el mercado asiático, donde se sitúa nuestra planta de Jiaxing, en **China**.

Hemos consolidado nuestra presencia en el mercado americano, con una nueva sede recientemente inaugurada en **República Dominicana**, que complementa la labor que llevaba haciendo hasta ahora en este continente BTV **México**, desde Cancún.

Barceló Maya Grand Resort
Cancún (México)

Hotel Iberostar
Agadir (Marruecos)

Hotel Meliá
Varadero (Cuba)

Hotel Grand Palladium White Island
Ibiza (España)

Hotel Wilson Boutique
Barcelona (España)

Best Oasis Tropical
Almería España)

Hotel Silken Río
Santander (España)

Hotel Agaldar
Gran Canaria (España)

Hotel GF Victoria
Tenerife (España)

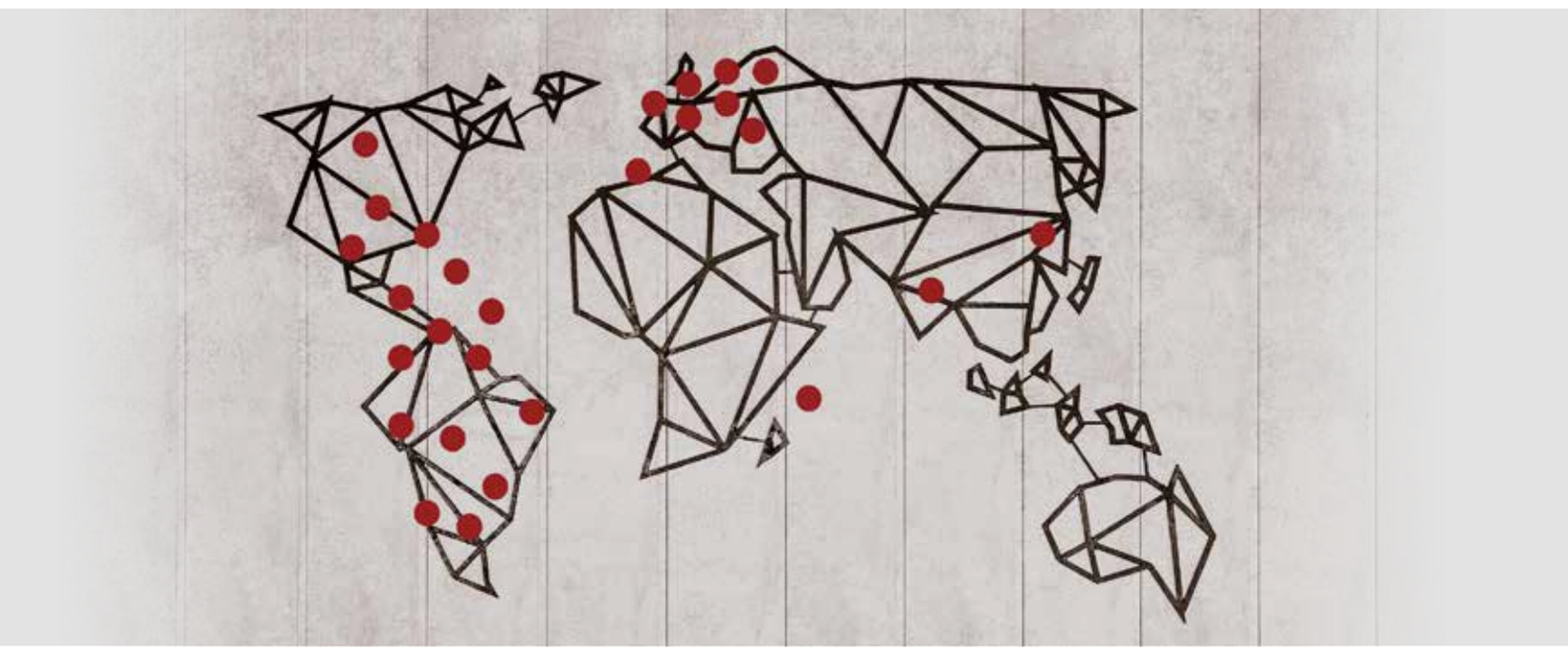

CERRADURAS ELECTRÓNICAS

BTV LOCK SYSTEM

El sistema de gestión hotelera BTV LOCK SYSTEM se basa en la tecnología RFID o identificación por radiofrecuencia con apertura mediante tarjeta de proximidad sin contacto y/o apertura con clave numérica para el modelo Senator y también opcionalmente a través de Bluetooth.

Con esta tecnología como base, BTV ofrece diferentes modelos de cerraduras electrónicas fabricadas en acero inoxidable y cuidadosamente diseñadas para adaptarse a cualquier entorno, gracias a sus diferentes acabados.

Las cerraduras electrónicas BTV se complementan con una serie de accesorios y elementos que hacen del control de accesos una experiencia completa. El **Software SmartWay** para gestionar todas las cerraduras desde la recepción del hotel, **tarjetas de acceso** programables, **codificador de tarjetas**, **mando inalámbrico** para realizar auditorías en cualquier lugar del hotel, **economizadores de energía** para instalar en habitaciones o **dispositivos para control de accesos** de áreas comunes mediante la misma tecnología.

Visualiza el vídeo de nuestras cerraduras electrónicas

COLECCIÓN

Spirit SENATOR

¿Quieres ver cómo funciona?

CERRADURA ELECTRÓNICA CON APERTURA POR CLAVE NUMÉRICA O TARJETA RFID.

Facilita el acceso del huésped y del personal del hotel con **clave numérica o tarjeta sin necesidad de conexión a internet** y ayuda en la **gestión y control de accesos a través del Software.**

SERIE **SENATOR**

Características

- Cerradura electrónica con **cuerpo macizo** fabricado en **acero inoxidable 304**.
- **Cerradura y electrónica tropicalizadas** evitando su oxidación en ambientes de alta humedad.
- **Sistema de gestión remota de usuarios y permisos de acceso** al edificio, plantas, zonas comunes y habitaciones **a través del Software SmartWay desde el ordenador**.
- **Configuración y gestión de cerraduras a través de app mediante Bluetooth.**
- **No requiere conexión a internet**.
- Para **puertas** con **espesores** comprendidos **entre 35 y 45 mm**.
- Disponible **maneta** para puertas con apertura a **derechas o izquierdas**.
- **Manilla anti-manipulación** con **giro libre**, evita forzar la apertura haciendo palanca.
- **Pestillo anti tarjeta**, impide su apertura mediante esta técnica.
- **Cerradura mecánica de emergencia** situada en el frontal de la carcasa. Con **cilindro** perfil **europeo amaestrable**.
- **Pestillo** interior **antipánico**. Retracción automática en apertura desde el interior.
- Más **silenciosa** gracias al resbalón antifricción.
- **Conexión Micro USB para alimentación** en caso de agotamiento de pilas, situada en el lateral de la carcasa.
- **Teclado táctil** retroiluminado.

Control desde software	*Gestión de usuarios*	*Clave numérica*	*Tarjeta RFID*
Pestillo antipánico	*Llave mecánica de emergencia*	*Alerta batería baja*	*4 pilas AAA*

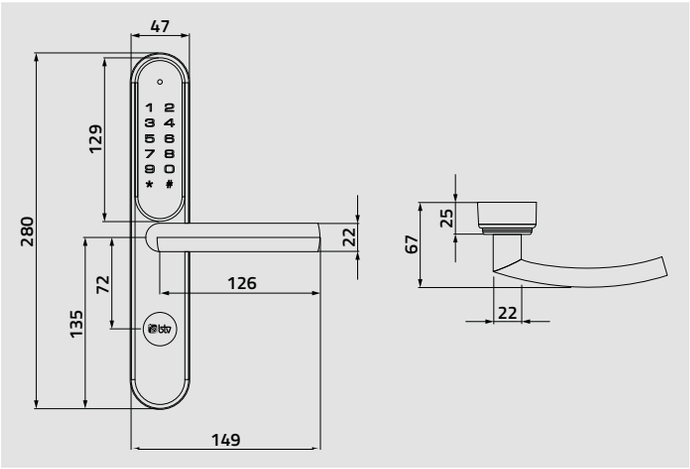

Modos de apertura

- **Clave numérica** de 8 dígitos a **teclear sobre la cerradura**. Generada a través del software y remitidas por email.
- **Tarjeta RFID Mifare** con permisos de acceso a una o varias cerraduras, ideal para el personal del hotel. Las tarjetas pueden ser emitidas en cualquier momento.
- **Llave mecánica** de emergencia.

SOFTWARE SMARTWAY

Permite crear, enviar y gestionar las claves numéricas y tarjetas sin necesidad de conexión a internet, gestionar los usuarios del software y acceder al registro de eventos y actividades realizadas.

(Más información en la página 18).

Cerrojo EURO

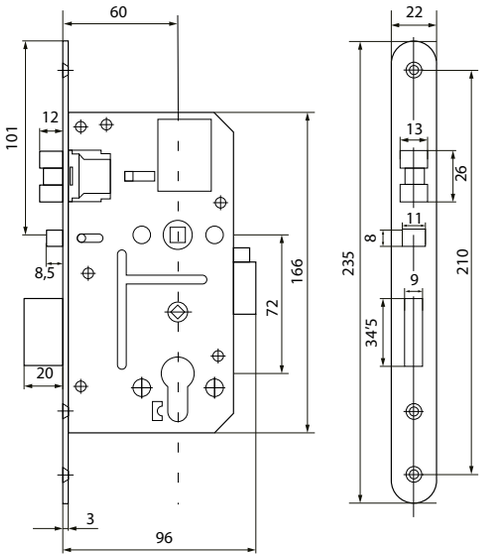

COLECCIÓN *Spirit* SERIE LUX

¿Quieres ver cómo funciona?

Cerradura electrónica con **tecnología RFID**, con cuerpo macizo y manetas fabricadas en **acero inoxidable AISI304**. Versión BASIC disponible para renovación de escudos únicamente, manteniendo el cerrojo antiguo.

SERIE **LUX**

Características

- **Circuito electrónico tropicalizado** para evitar oxidación en ambientes de alta humedad.
- **Sistema de auditoría** con capacidad para registrar **hasta 1000 eventos** incluyendo aperturas con llaves de emergencia.
- **Software** disponible en varios idiomas. **Modalidad Stand alone o base de datos centralizada**.
- **Opcional: Enviar llave electrónica al móvil del huésped** desde el software de gestión para que éste proceda a realizar la **apertura a través de Bluetooth.**
- **Manilla anti-manipulación con giro libre**, evita forzar la apertura haciendo palanca. **Manilla reversible** para apertura izquierda o derecha.
- **Cerradura mecánica de emergencia** con cilindro de perfil europeo amestrable.
- **Memoria EEPROM** para mantener la información y configuración aunque se retiren las baterías.
- **Indicador luminoso** verde de confirmación que se ilumina cuando se realiza cualquier acción en la cerradura.

Control desde software	*Gestión de usuarios a través de software*	*Manilla libre*	*Tarjeta RFID*
Pestillo antipánico	*Llave mecánica de emergencia*	*Alerta batería baja*	*4 pilas AAA*

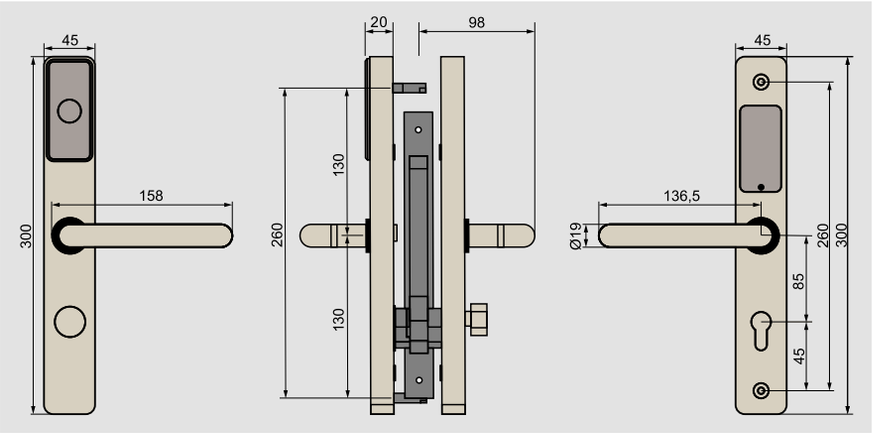

Cerrojo EURO

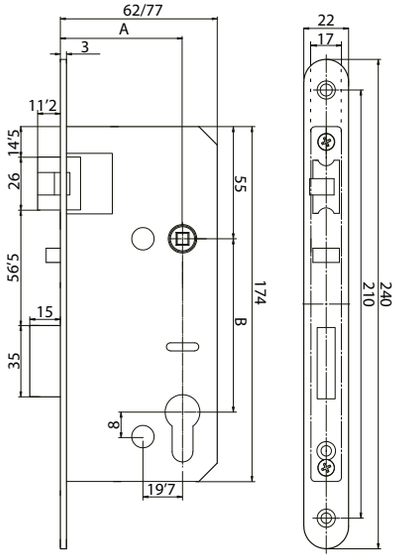

A	45
	60
B	85

Cerradura mecánica de emergencia oculta tras tapa en la parte frontal.

Pestillo interior antipánico. Se retrae automáticamente cuando se abre la puerta desde el interior.

Posibilidad de configurar el desbloqueo a través del software.

El sistema antifricción lo hace más silencioso y el pestillo anti tarjeta impide su apertura mediante esta técnica.

Cuenta con sensor de detección de puerta entreabierta,

SERIE **HERMES**

Cerradura electrónica con **tecnología RFID**, con embellecedor frontal y manetas fabricadas en **acero inoxidable AISI304**. Ideal para sustituir cerraduras antiguas. Cubre las marcas de muchos modelos de cerraduras del mercado.

¿Quieres ver cómo funciona?

Características

- **Cerrojo de alta seguridad** ANSI con picaporte de 3 puntos con **mecanismo antifricción y antitarjeta en acero inoxidable.**
- **Circuito electrónico tropicalizado** para evitar oxidación en ambientes de alta humedad.
- **Sistema de auditoría** con capacidad para registrar hasta **1000 eventos** incluyendo aperturas con llaves de emergencia.
- **Software disponible en varios idiomas.** Modalidad Stand alone o base de datos centralizada.
- **Opcional: Enviar llave electrónica al móvil** del huésped desde el software de gestión, para que éste proceda a realizar la apertura de la cerradura **a través de Bluetooth.**
- **Manilla anti-manipulación con giro libre**, evita forzar la apertura haciendo palanca.
- **Cerradura mecánica de emergencia.**
- **Memoria EEPROM** para mantener la información y configuración aunque se retiren las baterías.
- **Acabado en negro o acero inoxidable.**

Control desde software	*Tarjeta RFID*
Gestión de usuarios a través de software	*Manilla libre*
Pestillo antipánico	*Alerta batería baja*
Llave mecánica de emergencia	*4 pilas AA*

Indicador luminoso de confirmación que se ilumina cuando se realiza cualquier acción en la cerradura.

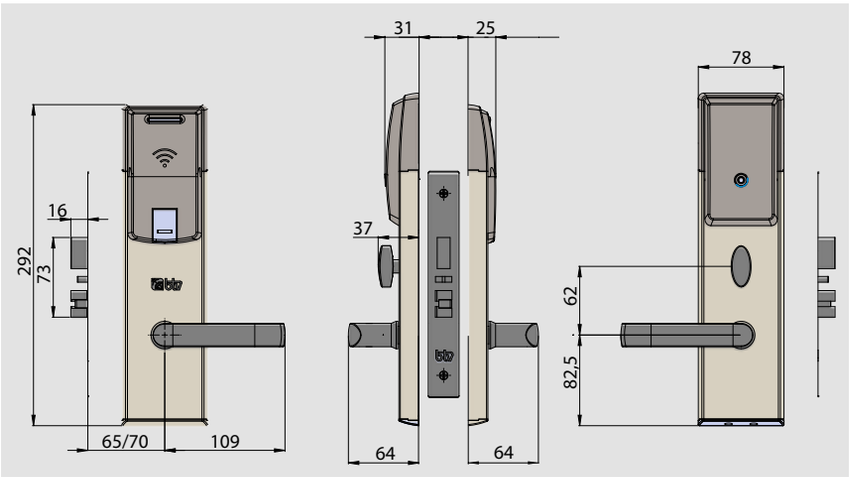

Dispone de cerradura mecánica de emergencia oculta tras una solapa en la parte frontal.

Pestillo interior antipánico.

Se retrae automáticamente cuando se abre la puerta desde el interior.

Apertura programable mendiante tarjeta.

ANSI Thin

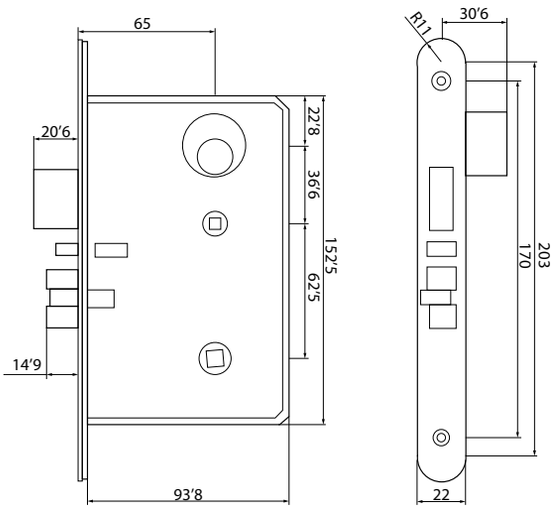

El pestillo anti fricción reduce la zona de contacto y el pestillo anti tarjeta impide su apertura mediante esta técnica.

SERIE **AURA**

Cerradura electrónica de dos cuerpos con **tecnología RFID**, de cuidado diseño y estética moderna. Embellecedor frontal y manetas fabricadas en **acero inoxidable AISI304**. Ideal para nuevas construcciones o reformas.

¿Quieres ver cómo funciona?

Características

- **Cerrojo de alta seguridad ANSI** con picaporte de 3 puntos con mecanismo antifricción y **antitarjeta en acero inoxidable.**
- **Circuito electrónico tropicalizado** para evitar oxidación en ambientes de alta humedad.
- **Sistema de auditoría** con capacidad para registrar hasta **1000 eventos** incluyendo aperturas con llaves de emergencia.
- **Software disponible en varios idiomas.** Modalidad Stand alone o base de datos centralizada.
- **Manilla anti-manipulación con giro libre**, evita forzar la apertura haciendo palanca.
- **Cerradura mecánica de emergencia.**
- **Memoria EEPROM** para mantener la información y configuración aunque se retiren las baterías.
- **Acabado en negro o acero inoxidable.**

Amplia gama de manetas disponible.

H01 H02 H03 H04 H05

Control desde software	*Tarjeta RFID*
Gestión de usuarios a través de software	*Manilla libre*
Pestillo antipánico	*Alerta batería baja*
Llave mecánica de emergencia	*4 pilas AAA*

Indicador luminoso de confirmación que se ilumina cuando se realiza cualquier acción en la cerradura.

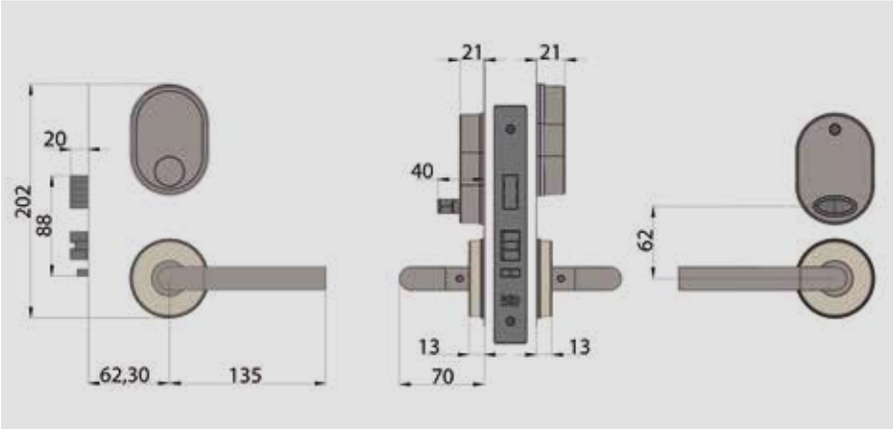

Dispone de cerradura mecánica de emergencia oculta tras una tapa en la parte frontal.

ANSI Standard

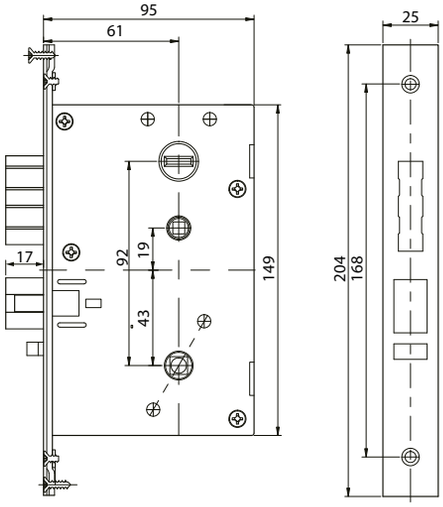

Pestillo interior antipánico.

Se retrae automáticamente cuando se abre la puerta desde el interior.

Apertura programable mediante tarjeta.

El pestillo anti fricción reduce la zona de contacto y el pestillo anti tarjeta impide su apertura mediante esta técnica.

SERIE **KENIA**

Cerradura electrónica para apartamentos o habitaciones de alquiler.

Facilita el acceso del huésped y del personal del establecimiento sin necesidad de entregar llaves físicas.

Características

- Cerradura electrónica con **cuerpo macizo fabricado en aleación de Zinc con tratamiento anticorrosión.**
- **Cerradura y electrónica tropicalizadas** para evitar oxidación en ambientes de alta humedad.
- **Gestión remota desde Smartphone y/o tablet** a través de la **app iLockey** disponible para **iOs y Android.**
- Cerrojo **adaptable a cualquier puerta** con cuadradillo.
- Para puertas con espesores comprendidos entre 28 y 110 mm
- Disponible manilla para puertas con **apertura a derechas o izquierdas.**
- **Manilla anti-manipulación con giro libre,** evita forzar la apertura haciendo palanca.
- **Cerradura mecánica de emergencia** situada en la base de la carcasa.
- Conexión **Micro USB** para alimentación en caso de agotamiento de pilas, situada en la base de la carcasa.
- **Teclado táctil retroiluminado.**

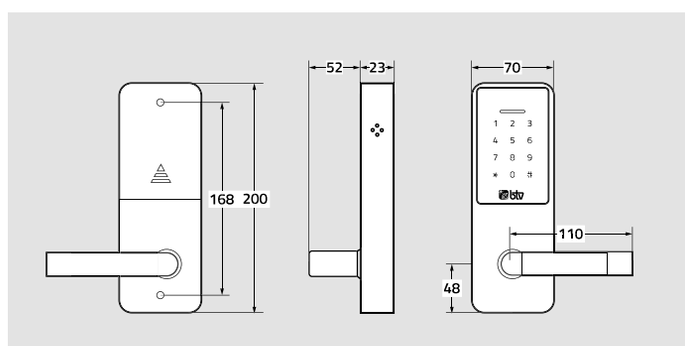

Cerrojo

Cerrojo adaptable a cualquier puerta con cuadradillo.

Resbalón simple anti fricción.

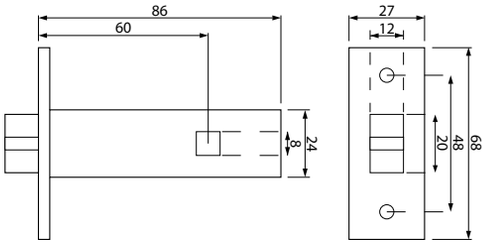

Compatible con cerraduras de seguridad antipánico automáticas.

APP iLockey

Permite crear, enviar y gestionar las claves y llaves electrónicas sin necesidad de estar cerca de la cerradura, además mediante la conectividad Bluetooth se puede acceder al registro de aperturas, consultar el estado de la carga de las pilas y asignar claves de acceso permanentes.

Los distintos códigos de apertura pueden ser válidos durante un determinado periodo de tiempo (de un solo uso, periódico y cíclico) o por tiempo indefinido.

Modos de apertura

- **Llave electrónica,** el administrador de la cerradura envía la llave electrónica al huésped a través de la app y éste procede a la apertura vía Bluetooth mediante la app.
- **Clave numérica,** remitida a través de sms, email, whatsapp, etc, a teclear sobre la cerradura.
- **Llave mecánica** de emergencia.

SOFTWARE SMARTWAY

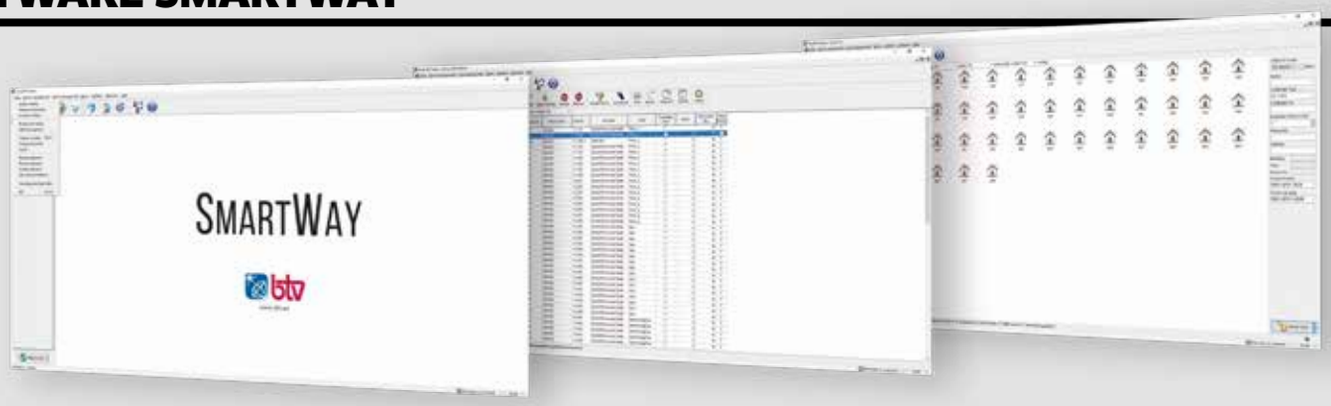

El software que gestiona todo el control de accesos

Sistema multiusuario para el control y gestión de accesos de **BTV Lock System**.

Permite **integración con PMS**:

* **Opera** certificado por **Oracle**
* **Amadeus**, **Logus** (Libra), etc. mediante interfaz **TCP/IP.**
* **Otros PMS** integrables mediante SDK.

Gestiona el **check-in** y **check-out** de huéspedes.

Posibilidad de establecer **horarios de apertura**, gestionar **turnos de empleados** y controlar todas las actuaciones realizadas en las cerraduras.

Sistema de **encriptación de tarjetas único para cada hotel**.

Permite instalar la base de datos en un **servidor (MSSQL) Windows o Linux**.

Puede integrarse con otros **servicios del hotel**, como la gestión de consumiciones, TV, caja fuerte, etc.

Windows Xp o superior.

Posibilidad de integración con kioskos de autockeck-in.

Idiomas disponibles:

Equipo único

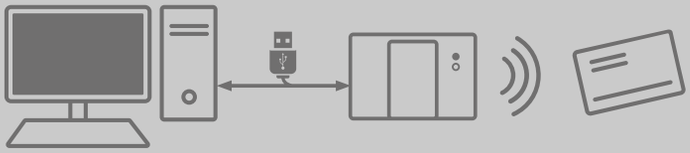

Varios equipos sincronizados con servidor

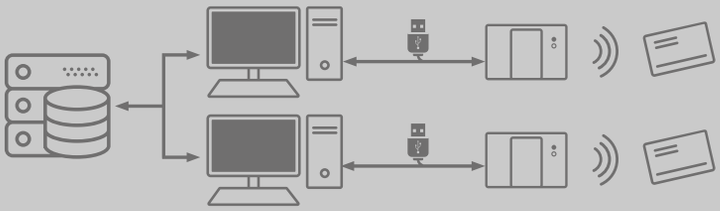

Modo autónomo usuario

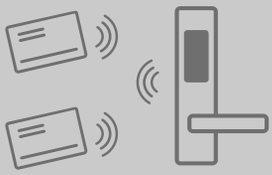

Las **tarjetas de proximidad BTV** utilizan la **tecnología RFID** con **almacenamiento de la información encriptada** para evitar usos fraudulentos

Las tarjetas están agrupadas en **diferentes niveles** para gestionar los permisos de acceso:

- **Tarjeta Master**: puede abrir todas las cerraduras del sistema sin limitación de horario, incluso el pestillo. Normalmente se utiliza para emergencias y la posee el director del hotel.
- **Tarjeta de edificio**: puede abrir las cerraduras pertenecientes a un edificio completo. La posee el director general.
- **Tarjeta de piso**: puede abrir las cerraduras correspondientes a un solo piso. Estas tarjetas las posee el personal de limpieza. (Una tarjeta puede abrir también varios pisos, y pueden establecerse horas de apertura).
- **Tarjeta de huésped**: puede abrir las habitaciones en las que se aloja el huésped, durante un periodo determinado de tiempo.
- **Tarjeta multipuerta**: Permite asignar hasta 80 puertas por separado.

Tarjetas multi propósito. Pueden desarrollarse tarjetas para gestionar diferentes servicios, como apertura de puertas, caja fuerte, ascensor, consumiciones en el hotel, etc.

Personalización de tarjetas disponible.

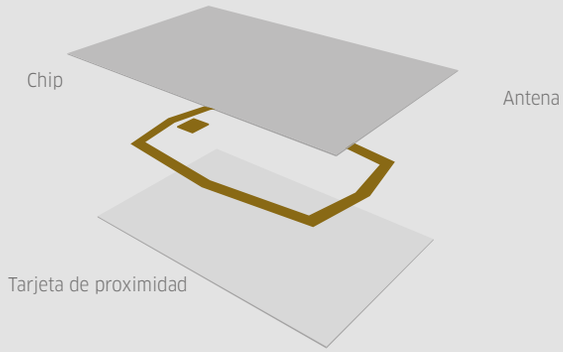

Disponibles pulseras y llaveros de proximidad, para adaptarse a cualquier necesidad.

CODIFICADOR DE TARJETAS

Codificador de diseño compacto con detección automática de tarjetas.

Lector y grabador de tarjetas mediante proximidad.

Se conecta a PC mediante conexión USB.

*Modelo para las versiones 'Tarjeta' y 'Tarjeta y Bluetooth'.

SISTEMAS DE APERTURA

CERRADURAS	SISTEMAS DE GESTIÓN	TARJETA RFID	CLAVE NUMÉRICA	BLUETOOTH
SENATOR	SOFTWARE SMARTWAY	●	●	●
LUX		●	●	●
HERMES		●	●	●
AURA		●	●	●
KENIA	APP ILOCKEY	●	●	●

● No disponible ● Disponible como opción ● Disponible

SOFTWARE SMARTWAY

VERSIONES / OPCIONES

- **TARJETA:**: la apertura de la cerradura se realiza a través de tarjeta de proximidad con tecnología RFID.
- **TARJETA Y CLAVE NUMÉRICA**: la apertura de la cerradura puede realizarse a través de tarjeta o de una clave numérica generada previamente y enviada al huésped para que pueda acceder a las instalaciones sin necesidad de hacer el check-in.
- **TARJETA Y BLUETOOTH**: la apertura de la cerradura puede realizarse a través de tarjeta o Bluetooth. Mediante Bluetooth también pueden gestionarse las cerraduras.

APP ILOCKEY

- **CLAVE NUMÉRICA**: la apertura de la cerradura puede realizarse a través de una clave numérica generada y enviada al huésped previamente.
- **LLAVE ELECTRÓNICA (BLUETOOTH)**: la apertura de la cerradura puede realizarse mediante Bluetooth.

PROYECTOS DE REFERENCIA

HOTEL SILKEN REINO DE ARAGÓN (Zaragoza, España)

HOTEL EUROSTARS MONASTERIO DE SAN CLODIO (Ourense,España)

HOTEL TUKAN (Cancún, México)

CAJAS DE SEGURIDAD

CARACTERÍSTICAS DE SERIE Y OPCIONES

		Pantalla display	Apertura motorizada	Luz interior	Auditoría	Alquiler con software BTV Rent	Alquiler con llave interior	Enchufe interior Universal	Enchufe interior Universal con USB
COLECCIÓN SPIRIT	ARUBA	●	●	●	●	●	●	●	●
	ARUBA CAJÓN	●	●	●	●	●	●	●	●
	IBIZA	●	●	●	●	●	●	●	●
	MIAMI	●	●	●	●	●	●	●	●
	BALI	●	●	●	●	●	●	●	●
	ALPHA	●	●	●	●	●	●	●	●
	MALLORCA	●	●	●	●	●	●	●	●
	TK	●	●	●	●	●	●	●	●

● No disponible ● Disponible como opción ● Incluido de serie

SERIE **ARUBA**

Características

- **Bulones:** 2 x Ø20 mm.
- Apertura de puerta 180º.
- **Espesor puerta:** 6 mm.
- **Espesor cuerpo:** 2 mm.
- **Orificios para anclajes** en base y fondo.
- **Código usuario:** 4 a 6 dígitos.
- **Código emergencia:** 6 dígitos.
- **Auditoría:** más de 200 eventos (aperturas y cierres).
- Cerradura de emergencia de seguridad.
- Teclado retroiluminado.
- **Alimentación:** 4 pilas AA (1,5 V).
- **Toma de corriente exterior de emergencia:** Puerto USB situado en la parte inferior del teclado.
- Indicaciones de uso en teclado.

Modelos

Mod. 10

DIMENSIONES (Al x An x F) mm
- Exterior: **192 x 360 x 270**
- Interior: **180 x 335 x 215**

PESO 10 Kg

Mod. 15

DIMENSIONES (Al x An x F) mm
- Exterior: **192 x 430 x 350**
- Interior: **180 x 425 x 295**

PESO 12 Kg

Acabados

Negro

Blanco

Incluido de serie

- Pantalla display
- Apertura motorizada
- Luz interior
- Auditoría en pantalla
- Auditable con impresora

Opciones

- Auditoría en ordenador a través de mando CEU
- Impresora auditoría en papel
- Alquiler con llave interior
- Enchufe interior
- Enchufe con USB

MANDO DE AUDITORÍA

Permite tener acceso a la información de las últimas 200 aperturas, cierres, intentos fallidos de cierre e intentos de apertura con código erróneo.

SERIE **ARUBA CAJÓN**

Características

- **Bulones:** 2 x Ø20 mm.
- **Apertura de cajón,** guías a ambos lados de la puerta.
- **Espesor puerta:** 6 mm.
- **Espesor cuerpo:** 2 mm.
- **Orificios para anclajes** en base y fondo.
- **Código usuario:** 4 a 6 dígitos.
- **Código emergencia:** 6 dígitos.
- **Auditoría:** más de 200 eventos (aperturas y cierres).
- Cerradura de emergencia de seguridad.
- Teclado retroiluminado.
- **Alimentación:** 4 pilas AA (1,5 V).
- **Toma de corriente exterior de emergencia:** Puerto USB situado en la parte inferior del teclado.
- Indicaciones de uso en teclado.

Modelos

Mod. 15

DIMENSIONES (Al x An x F) mm
- Exterior: **190 x 450 x 380**
- Interior: **135 x 360 x 320**

PESO 12 Kg

Acabados

Negro

Incluido de serie

- Pantalla display
- Apertura motorizada
- Luz interior
- Auditoría en pantalla
- Auditable con impresora

Opciones

- Auditoría en ordenador a través de mando CEU
- Impresora auditoría en papel
- Alquiler con llave interior

MANDO DE AUDITORÍA

Permite tener acceso a la información de las últimas 200 aperturas, cierres, intentos fallidos de cierre e intentos de apertura con código erróneo.

SERIE **IBIZA**

Características

- **Bulones:** 2 x Ø20 mm giratorios.
- **Espesor puerta:** 6 mm.
- **Espesor cuerpo:** 1,5 mm.
- **Orificios para anclajes** en base y fondo.
- **Código usuario:** 4 / 6 dígitos.
- **Código emergencia:** 8 dígitos.
- **Auditoría:** 315 eventos (aperturas y cierres).
- Cerradura de emergencia.
- **Alimentación:** 4 pilas AA (1,5 V).
- **Toma de corriente exterior de emergencia:** pila 6LR61A (9V).
- Indicaciones de uso en frontal.

Incluido de serie

Pantalla display
Apertura motorizada
Luz interior
Auditoría en pantalla
Auditable con impresora

Opciones

Impresora auditoría en papel
Alquiler con software BTV Rent
Alquiler con llave interior
Enchufe interior
Enchufe con USB

Modelos

Mod. 10

DIMENSIONES (Al x An x F) mm
- Exterior: **192 x 360 x 270**
- Interior: **180 x 335 x 215**

PESO 9 Kg

Mod. 15

DIMENSIONES (Al x An x F) mm
- Exterior: **192 x 430 x 350**
- Interior: **180 x 425 x 295**

PESO 12 Kg

Mod. 17

DIMENSIONES (Al x An x F) mm
- Exterior: **192 x 430 x 480**
- Interior: **180 x 425 x 425**

PESO 14 Kg

Opción personalización con logo de hotel

*A partir de 50 uds.

Acabados

White

Black

Ocean

Wine

SERIE **MIAMI**

Características

- **Bulones:** 2 x Ø20 mm.
- Apertura de puerta 180º.
- **Espesor puerta:** 5 mm.
- **Espesor cuerpo:** 2 mm.
- **Orificios para anclajes** en base y fondo.
- **Código usuario:** 4 / 6 dígitos.
- **Código emergencia:** 6 dígitos.
- **Auditoría:** 100 eventos (aperturas y cierres).
- Cerradura de emergencia.
- **Alimentación:** 4 pilas AA (1,5 V).
- **Toma de corriente exterior de emergencia:** Puerto USB.
- Indicaciones de uso en teclado.

Modelos

Mod. 15

DIMENSIONES (Al x An x F) mm
- Exterior: **192 x 430 x 350**
- Interior: **180 x 425 x 295**

PESO 12 Kg

Acabados

Grafito

Gris claro

Incluido de serie

- Pantalla display
- Apertura motorizada
- Luz interior
- Auditoría en pantalla
- Auditable con impresora

Opciones

- Auditoría en ordenador a través de mando CEU
- Impresora auditoría en papel
- Alquiler con llave interior
- Enchufe interior

MANDO DE AUDITORÍA

A través de él se configuran las cajas fuertes y se pueden realizar aperturas de emergencia. Auditoría de los últimos 100 eventos. Funciona a través de un sistema muy seguro, para realizar las acciones requiere de doble validación.

SERIE **BALI**

MANDO CEU

Características

- **Acabado:** Grafito.
- **Bulones:** 2 x Ø20 mm.
- **Espesor puerta:** 4 mm.
- **Espesor cuerpo:** 1,5 mm.
- **Orificios para anclajes** en base y fondo.
- **Código usuario:** 4 / 6 dígitos.
- **Auditoría:** 125 eventos (aperturas).
- Cerradura de emergencia.
- **Alimentación:** 4 pilas AA (1,5 V).

Modelos

Mod. 15

DIMENSIONES (Al x An x F) mm
- Exterior: **195 x 430 x 370**
- Interior: **183 x 425 x 315**

PESO 12 Kg

Incluido de serie

Pantalla display

Apertura motorizada

Luz interior

Auditoría en pantalla

Opciones

Auditoría en ordenador a través de mando CEU

Alquiler con llave interior

Enchufe interior

MANDO DE AUDITORÍA

A través de él se realizan la auditoría de las cajas fuertes, la configuración de las mismas y las aperturas de emergencia que sean necesarias.

SERIE **ALPHA**

Características

- **Acabado:** Grafito.
- **Bulones:** 2 x Ø20 mm.
- **Espesor puerta:** 4 mm.
- **Espesor cuerpo:** 1,5 mm.
- **Orificios para anclajes** en base y fondo.
- Pomo de apertura + teclado.
- **Código usuario:** 2 a 6 dígitos.
- **Código emergencia:** 6 dígitos.
- Cerradura de emergencia.
- **Alimentación:** 4 pilas AA (1,5 V).

Opciones

Alquiler con llave interior

Enchufe interior

Modelos

Mod. 15

DIMENSIONES (Al x An x F) mm
- Exterior: **200 x 400 x 400**
- Interior: **190 x 390 x 340**

PESO 11 Kg

SERIE **MALLORCA**

Características

- **Acabado:** Grafito.
- Cierre mediante lengüeta.
- **Espesor puerta:** 6 mm.
- **Espesor cuerpo:** 1,5 mm.
- **Orificios para anclajes** en base y fondo.
- Cerradura con llave de puntos + amaestramiento.

Modelos

Mod. 10

DIMENSIONES (Al x An x F) mm
- **Exterior:** 192 x 360 x 270
- **Interior:** 180 x 335 x 215

PESO 9 Kg

Mod. 15

DIMENSIONES (Al x An x F) mm
- **Exterior:** 192 x 430 x 350
- **Interior:** 180 x 425 x 295

PESO 12 Kg

Incluido de serie

Cerradura amaestrada

Opciones

Enchufe interior

SERIE **TK**

Características

- **Acabado**: Negro.
- **Bulones**: 1 x Ø20 mm.
- **Espesor puerta**: 6 mm.
- **Espesor cuerpo**: 2 mm.
- **Orificios para anclajes** en base y fondo.
- **Cerradura extraíble con llave de puntos** para posibilitar que el hotel ofrezca al huésped el **servicio de alquiler de la caja.**
- Indicaciones de uso en la puerta.

Modelos

Mod. 15

DIMENSIONES (Al x An x F) mm
- **Exterior:** 192 x 430 x 350
- **Interior:** 180 x 426 x 295

PESO 12 Kg

Opciones

Cerradura amaestrada

Enchufe interior

Sistemas de Alquiler

SOFTWARE DE ALQUILER BTV Rent

CONFIGURACIÓN DE FÁBRICA MODO ALQUILER

Gestor de alquiler de cajas fuertes mediante programa Win.

Desde el ordenador de recepción se proporciona un código de activación de la caja fuerte de la habitación del huesped. El código permite cerrar la caja hasta el día y hora indicados.

Registro de habitaciones

Con el software recién instalado se registran las habitaciones y pisos.

Selección del periodo de alquiler

El sistema de alquiler es muy sencillo. Comprende el número de habitación y el día y la hora de desactivación.

El programa facilita un código especial para la activación de la caja fuerte de la habitación durante un periodo definido e imprime un ticket-contrato.

Ticket codigo de activación

El ticket contiene el código de activación para que el huésped pueda usar la caja hasta el día y hora contratados. Solo tiene que pulsar en el teclado R, C y el código de activación para activar la caja.

Después programará su clave de uso personal de la caja fuerte, que podrá utilizar hasta el día y la hora contratados. A partir de la finalización del periodo contratado, el huésped puede abrir pero ya no cerrar la caja fuerte.

Multilenguaje

La interface del Software está disponible en los siguientes idiomas: español, francés, inglés y portugués.

CERRADURA INTERIOR DE ALQUILER

La cerradura interior es una opción con la que BTV fabrica las cajas para su hotel, a partir de 10 unidades de pedido.

Su funcionalidad es restringir y controlar el uso de la caja fuerte, sólo podrá utilizarse sí se ha activado previamente la cerradura interior.

Opciones de equipamiento

ENCHUFE INTEGRADO
Universal

Ideal para cargar el móvil, la tablet, el ordenador portátil o la cámara fotográfica.

La caja fuerte funciona con pilas y en su interior va instalado el enchufe universal, que se alimenta a través de la red eléctrica del hotel, para lo cual incluye cable de 91 cm de largo (sin conector a toma de corriente incorporado).

Esta opción está disponible en todas las series de cajas fuertes.

ENCHUFE INTEGRADO
Universal con USB

Al estar compuesto por un enchufe universal y un puerto USB, el huésped puede cargar tres dispositivos a la vez.

Tanto el enchufe como la caja fuerte se alimentan de la red eléctrica, por ello la caja fuerte no dispone de portapilas. Se incluye cable de 91 cm de largo, sin conector a toma de corriente

Esta opción está disponible en las series de cajas fuertes Aruba e Ibiza.

Sin baterias: cajas fuertes más respetuosas con el medioambiente

KIT MANDO CEU

Facilita la gestión y configuración de la caja fuerte.

MIAMI

BALI

ARUBA

IMPRESORA PARA AUDITORÍA

Facilita la visualización de la auditoría. Compatible con papel estándar de 58 mm.

MIAMI

IBIZA

ARUBA

MINIBARES

TECNOLOGÍAS

Son tres las tecnologías de los minibares más demandadas del mercado: **absorción, termoeléctrica y compresor**.

Cada tecnología tiene características que se adaptan a unas necesidades concretas. Es muy importante conocerlas para elegir adecuadamente entre todos nuestros modelos de minibares. La elección correcta asegurará que el rendimiento sea óptimo.

Tecnología absorción

Es el **sistema más silencioso del mercado** (0dB). Indicado para climas de temperatura media. La refrigeración es químico física. Los minibares BTV que funcionan con esta tecnología cuentan con defrost automático y termostato inteligente con sensor de temperatura interior, lo que reporta al hotel un importante ahorro energético. También con separadores de botellas, bandejas regulables en altura y luz interior de led de bajo consumo.

Tecnología termoeléctrica

Un **sistema silencioso y de bajo consumo.** Refrigeración mediante la aplicación de corriente eléctrica en dos elementos semiconductores que absorben calor por un lado y desprenden frío por el otro con ayuda de un ventilador de mínimo consumo. Los minibares BTV que funcionan con esta tecnología no tienen vibraciones, ya que la única parte en movimiento de la estructura del minibar es el ventilador. Con autodefrost, suave iluminación interior con LEDS y especialmente respetuosos con el medio ambiente. Sin CFC.

Tecnología compresor

El **sistema que más enfría en menos tiempo.** Indicado para climas muy cálidos. Mediante la compresión de fluidos refrigerantes en un circuito cerrado se consigue enfriar el interior y disipar el calor al exterior. En los minibares BTV que funcionan con esta tecnología destaca su gran potencia de enfriamiento y su respeto por el medio ambiente, ya que no contienen CFC.

CONSEJOS DE INSTALACIÓN Y MANTENIMIENTO DE LOS MINIBARES

Si quieres sacarle el máximo partido posible a tu minibar, te recomendamos que sigas al pie de la letra estos consejos de instalación y mantenimiento:

INSTALACIÓN

El minibar debe ser colocado sobre una superficie sólida y plana, alejado de focos de calor (luz del sol, superficies calientes) y de la humedad.

Los sistemas de refrigeración, ubicados en la parte trasera del minibar, requieren de una correcta ventilación para la disipación del calor que generan. Para ello es precisa la circulación del aire, traducida en una entrada de aire por debajo del minibar que lo recorra en toda su profundidad hasta llegar al sistema refrigerante y una salida superior que evacúe el aire calentado. La mejor forma de conseguir una ventilación adecuada es respetando, en la instalación del minibar, los espacios indicados entre el minibar y la superficie donde se instala: 6 cm en los laterales, 12 cm en la parte superior y 11 cm en el fondo. Debemos prestar especial atención cuando queramos instalar el minibar dentro de un mueble, ya que en este caso puede resultar difícil asegurar la correcta ventilación, guardando las distancias de seguridad mencionadas anteriormente y a ser posible instalando una rejilla frontal en la puerta del mueble para poder garantizar una buena convención del calor generado hacia el exterior.

Si el minibar no se instala respetando estos espacios para su aireación, se pueden dañar los circuitos electrónicos, lo que conllevará una reducción del rendimiento y un incremento del consumo diario, lo cual supone unas condiciones de funcionamiento no óptimas.

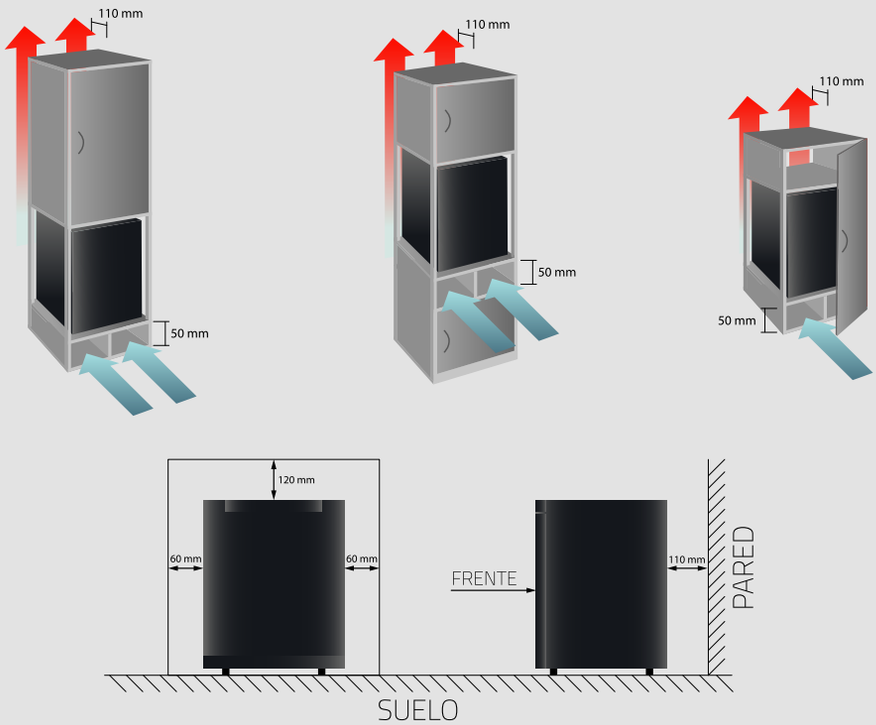

MANTENIMIENTO Y AHORRO DE ENERGÍA

Se recomienda limpiar el minibar periódicamente para asegurar un buen mantenimiento del mismo, especialmente si se trata de un minibar de tecnología termoeléctrica con ventiladores, ya que de lo contrario su funcionamiento se resentirá. Cuando limpies el minibar, desconéctalo de la red, retira los alimentos y saca las bandejas y baldas.

A continuación, utiliza un paño húmedo para limpiar el interior. Para llevar a cabo esta tarea, no utilices productos químicos agresivos. Te recomendamos que no llenes el minibar en exceso para asegurar un enfriamiento eficaz y uniforme.

Para que el minibar consuma la menor energía posible, debes seguir todas las indicaciones de instalación y mantenimiento que te hemos dado previamente. También ten en cuenta que el minibar consumirá menos energía cuanto más frío sea el ambiente en donde se encuentra instalado.

CARACTERÍSTICAS DE SERIE Y OPCIONES

		Color	Capacidad	Potencia	Consumo	Puerta de cristal	Nivel sonoro
COLECCIÓN SPIRIT	**SILENCE**	Negro puerta acero inox.	19L (mod. 20) 32L (mod. 40)	65 W	0,26-0,27 KW-h / 24h	●	0 dB
	ARTIC RED	Rojo	28 L (mod. 30) 35 L (mod. 40)	60 W	0,75 KW-h / 24h	●	0 dB
	SCROLL	Negro	45 L	65 W	0,34 KW-h / 24h	●	28 dB
ABSORCIÓN	**ARTIC**	Negro Blanco	28L (mod. 30) 35L (mod. 40)	60 W	0,75 KW-h / 24h	●	0 dB
	ARTIC GLASS	Negro Blanco	35 L	60 W	1 KW-h / 24h	●	0 dB
TERMOELÉCTRICO	**COMBO**	Negro puerta plata	68 L (25 L + 43 L)	130 W	1,5 KW-h/24h	●	30 dB
	POLAR	Negro	26 L (mod. 26) 38 L (mod. 40)	70 W	0,54-0,62 KW-h / 24h	●	30 dB
COMPRESOR	**GLACIAR**	Negro Blanco	46 L (mod. 46) 95 L (mod. 95)	85 W	0,26-0,31 KW-h / 24h	●	39 dB
	GLACIAR GLASS	Negro	49 L	85 W	0,35 KW-h/24h	●	39 dB

● No disponible ● Incluido de serie

COLECCIÓN *Spirit*

SERIE SILENCE

SERIE **SILENCE**

A+

Silence 20

Características

- **Tecnología de termoabsorción.**
- **Potencia:** 65 W.
- **Voltaje:** 220 V.
- **Totalmente silencioso:** 0 dB.
- Más capacidad de enfriamiento, con difusor sobredimensionado.
- Termostato oculto en la parte trasera, para evitar ser manipulado por el huésped.
- Defrost automático.
- Puerta reversible.
- Bandejas regulables en altura.
- Iluminación interior, LEDs bajo consumo.
- **Opciones:**

- Accesorio kit de panelado.

Silence 20

Dimensiones (Al x An x F) mm
450 x 402 x 350
Capacidad: **19 L**
Peso: **9 Kg**
Consumo: **0,27 KW-h/24h**
Acabados:
Negro. Puerta acero inoxidable

Silence 40

Dimensiones (Al x An x F) mm
550 x 403 x 435
Capacidad: **32 L**
Peso: **13,2 Kg**
Consumo: **0,26 KW-h/24h**
Acabados:
Negro. Puerta acero inoxidable

Puerta de acero inoxidable 304

Bandejas regulables en altura

Puerta reversible

Silence 40

¿POR QUÉ SILENCE?

Esta serie es una de las más completas en cuanto a funcionalidades: los minibares Silence son 100% silenciosos, cuentan con el **certificado A+ de eficiencia energética** que garantiza que tienen un bajo consumo y gracias a su acabado en acero inoxidable 304 son muy resistentes a los agentes externos.

COLECCIÓN *Spirit*

SERIE ARTIC RED

SERIE **ARTIC RED**

Características

- **Tecnología de absorción.**
- **Potencia:** 60 W.
- **Voltaje:** 220 V.
- **Totalmente silencioso:** 0 dB.
- Más capacidad de enfriamiento, con difusor sobredimensionado.
- Termostato oculto en la parte trasera, para evitar ser manipulado por el huésped.
- Defrost automático.
- Puerta reversible.
- Bandejas regulables en altura.
- Iluminación interior, LEDs bajo consumo.
- **Opciones:**
  - Accesorio kit de panelado.

Artic Red 30

Dimensiones (Al x An x F) mm
530 x 400 x 415
Capacidad: **28 L**
Peso: **12 Kg**
Consumo: **0,75 KW-h/24h**
Acabados: **Rojo**

Artic Red 40

Dimensiones (Al x An x F) mm
555 x 400 x 430
Capacidad: **35 L**
Peso: **14,5 Kg**
Consumo: **0,75 KW-h/24h**
Acabados: **Rojo**

Puerta reversible

Bandejas regulables en altura

Botelleros con separadores
en el interior de la puerta

¿POR QUÉ ARTIC RED?

Este minibar 100% silencioso, destaca por su atrevido acabado. El rojo puede aportar un valor añadido a la decoración de la habitación donde se instale, dándole **ese toque de distinción que muchos hoteles buscan.**

COLECCIÓN *Spirit*

SERIE SCROLL

SERIE **SCROLL**

A

Características

- **Tecnología de termoabsorción.**
- **Potencia:** 65 W.
- **Voltaje:** 220 V.
- Muy silencioso. **Nivel de ruido:** 28dB.
- Defrost automático.
- Gran rendimiento.
- Bandejas interiores separadoras, con bandeja individual para snacks.
- Con guías deslizantes y maneta zinc.
- Iluminación interior, LEDs bajo consumo.

Scroll

Dimensiones (Al x An x F) mm
425 x 495 x 485 / 460 sin asa
Capacidad: **45 L**
Peso: **12,5 Kg**
Consumo: **0,34 KW-h/24h**
Acabados: **Negro** ●

Asa central metálica satinada

Bandeja independiente extraíble para snacks

Gran capacidad de almacenamiento

Botellero con separadores móviles

¿POR QUÉ SCROLL?

Su **moderno diseño con apertura estilo cajón** es perfectamente integrable con la decoración de la habitación donde se instale. Permite ahorrar espacio y puede ser un elemento diferenciador ideal para habitaciones de dimensiones reducidas.

Sus compartimentos interiores incluyen bandeja para snacks para garantizar una experiencia de usuario inmejorable.

Su potente tecnología de refrigeración termoabsorción asegura su **alto rendimiento.**

TECNOLOGÍA

ABSORCIÓN

TECNOLOGÍA
ABSORCIÓN

El sistema más silencioso del mercado.

Características

- **Nivel sonoro:** 0dB
- Termostato inteligente con sensor de temperatura que además de mantener constante la temperatura interior, le reporta a su hotel un importante ahorro energético.
- Defrost automático.
- Separadores de botellas y bandejas regulables en altura.
- Luz interior led de bajo consumo.
- Color negro, blanco o rojo.

Opciones

Consultar cantidades mínimas de pedido.

Testigo luminoso de apertura.

Cerradura en la puerta del minibar.

SERIE **ARTIC**

Artic 40 blanco

Artic 30 negro

Características

- **Potencia:** 60 W.
- **Voltaje:** 220 V.
- **Temperatura Frigorífico:** 4-10 ºC (en función de la temperatura ambiente).
- Más capacidad de enfriamiento, con difusor sobredimensionado.
- Termostato oculto en la parte trasera, para evitar ser manipulado por el huésped.
- **Totalmente silencioso:** 0 dB.
- Defrost automático.
- Puerta reversible.
- Bandejas regulables en altura.
- Iluminación interior, LEDs bajo consumo.
- Disponible accesorio kit de panelado.
- **Opciones:**

  - Accesorio kit de panelado.

  - Todos los modelos **en acabado negro** tienen la opción de añadirles **cerradura.**

Artic 30

Dimensiones (Al x An x F) mm
530 x 400 x 415
Capacidad: **28 L**
Peso: **12 Kg**
Consumo: **0,75 KW-h/24h**
Acabados: **Negro y blanco** ●○

Artic 40

Dimensiones (Al x An x F) mm
555 x 400 x 430
Capacidad: **35 L**
Peso: **14,5 Kg**
Consumo: **0,75 KW-h/24h**
Acabados: **Negro y blanco** ●○

¿POR QUÉ ARTIC?

Esta serie de minibares es **100% silenciosa,** ideales para los huéspedes más exigentes.

Su diseño es muy elegante y tiene en cuenta todo tipo de detalles para satisfacer las necesidades del usuario: iluminación interior mediante LEDs de bajo consumo, bandejas regulables en altura y puerta reversible para aportarle más adaptabilidad al espacio disponible.

Puerta reversible

Bandejas regulables en altura

Botelleros con separadores en el interior de la puerta

Artic 40 negro

SERIE **ARTIC GLASS**

Características

- **Potencia:** 60 W.
- **Voltaje:** 220V.
- **Temperatura Frigorífico:** 5 - 10 ºC (en función de la temperatura ambiente).
- Más capacidad de enfriamiento, con difusor sobredimensionado.
- Termostato oculto en la parte trasera, para evitar ser manipulado por el huésped.
- **Totalmente silencioso:** 0 dB.
- Defrost automático.
- Puerta reversible.
- Puerta de cristal templado transparente de 7 mm de espesor.
- Bandejas regulables en altura.
- Iluminación interior, LEDs bajo consumo.
- **Opciones:**

  - Accesorio kit de panelado.

Artic Glass

Dimensiones (Al x An x F) mm
555 x 400 x 430
Capacidad: **35 L**
Peso: **16,5 Kg**
Consumo: **1 KW-h/24h**
Acabados: **Negro y blanco** ●○

¿POR QUÉ ARTIC GLASS?

Esta serie de minibares es **100% silenciosa,** ideales para los huéspedes más exigentes. Su diseño es muy elegante y tiene en cuenta todo tipo de detalles para satisfacer las necesidades del usuario: iluminación interior mediante LEDs de bajo consumo, bandejas regulables en altura y puerta reversible para aportarle más adaptabilidad al espacio disponible.

Su diseño permite que los productos que contiene se encuentren siempre a la vista del huésped, invitándole a su consumo.

Puerta reversible

Bandejas regulables en altura

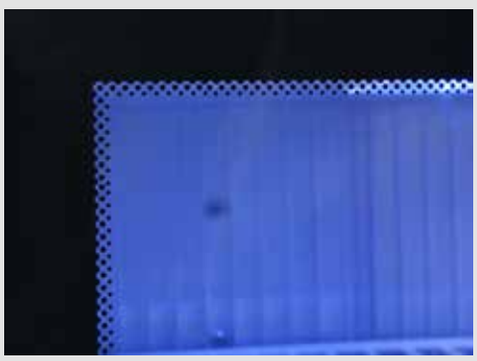

Puerta de cristal de 7 mm de espesor

TECNOLOGÍA

TERMOELÉCTRICA

TECNOLOGÍA
TERMOELÉCTRICA

Sistema silencioso y de bajo consumo.

Refrigeración mediante la aplicación de corriente eléctrica en dos elementos semiconductores que absorben calor por un lado y desprenden frío por el otro con ayuda de un ventilador de mínimo consumo.

Características

- Bajo consumo.
- Respetuoso con el medio ambiente, sin CFC.
- Silencioso.
- Separadores de botellas y bandejas regulables en altura.
- Luz interior led de bajo consumo.
- Color negro.

SERIE **COMBO**

Indicador y control de temperatura de vinoteca.

Combina vinoteca y frigorífico.

Bandejas regulables en altura.

Características

- **Potencia:** 130 W.
- **Voltaje:** 220-240 V.
- **Tª Botellero:** 8-18 ºC.
- **Tª Figorífico:** 2-4 ºC (en función de la temperatura ambiente de la habitación).
- Silencioso <30dB y sin vibraciones.
- Respetuoso con el medio ambiente, sin CFC.
- Fácil mantenimiento.
- Fácil control digital.
- Iluminación interior LED de bajo consumo.
- Bandejas regulables en altura.
- **Opciones:**

- Apertura a izquierdas, bajo pedido mínimo de 100 uds.

Modelos

Combo

Dimensiones (Al x An x F) mm
725 x 450 x 530
Capacidad: **68 L (25 L + 43 L)**
Peso: **18 Kg**
Consumo: **1,5 KW-h/24h**
Acabados: **Negro y plata**

SERIE **POLAR**

Polar 40

Termostato situado en el interior

Cerradura de puerta opcional

Características

- **Potencia:** 70 W.
- **Voltaje:** 220 V.
- **Temperatura Frigorífico:** 2-4 ºC (en función de la temperatura ambiente). Temperatura constante. Regulador de temperatura.
- **Silencioso**: <30dB.
- Respetuoso con el medio ambiente, sin CFC.
- Bandejas regulables en altura.
- Iluminación interior, LEDs bajo consumo.
- Puerta reversible.
- **Opciones:**
  - Accesorio kit de panelado.
  - Añadir cerradura.

Polar 26

Modelos

Polar 26

Dimensiones (Al x An x F) mm
480 x 380 x 385 (Al x An x F)
Capacidad: **26 L**
Peso: **7,5 Kg**
Consumo: **0,62 KW-h/24h**
Acabados: **Negro** ●

Polar 40

Dimensiones (Al x An x F) mm
510 x 430 x 415
Capacidad: **38 L**
Peso: **8,9 Kg**
Consumo: **0,54 KW-h/24h**
Acabados: **Negro** ●

TECNOLOGÍA

COMPRESOR

TECNOLOGÍA

COMPRESOR

El sistema que más enfría en menos tiempo. Mediante la compresión de fluidos refrigerantes en un circuito cerrado se consigue enfriar el interior y disipar el calor por el exterior.

Características

- Gran potencia de enfriamiento.
- Respetuoso con el medio ambiente, sin CFC.
- Gran capacidad.
- Color negro o blanco.
- Separadores de botellas y bandejas regulables en altura.
- Luz interior led de bajo consumo.
- La serie Glaciar cuenta con congelador.

SERIE **GLACIAR**

A+

Glaciar 46

Glaciar 46

Congelador con cubierta incluida.(Mod. 46 y 95C)

Glaciar 95C

Características

- **Potencia:** 85 W.
- **Voltaje:** 220 ~ 240/50 V
- **Temperatura Frigorífico:** > 1 ºC.
- Gran potencia de enfriamiento.
- Regulador de temperatura accesible para el usuario.
- **Congelador en modelos Glaciar 46 y Glaciar 95C.**
- **Temperatura Congelador:** Entre -10 ºC y 0ºC.
- Respetuoso con el medio ambiente, sin CFC.
- Bandejas regulables en altura.
- Iluminación interior, LEDs bajo consumo.
- Puerta reversible.
- Modelo 95 con cajón inferior transparente.
- **Opciones:**

  - Accesorio kit de panelado.
  (Para los modelos 95 y 95C se necesitan 2)

Modelos

Glaciar 95

Dimensiones (Al x An x F) mm: **840 x 480 x 485**
Capacidad: **95 L**
Peso: **23 Kg**
Consumo: **0,31 KW-h/24h**
Acabados: **Blanco** ○

Glaciar 46

Dimensiones (Al x An x F) mm: **510 x 430 x 480**
Capacidad: **46 L (Frigorífico 41 L + Congelador 5 L)**
Peso: **15 Kg**
Consumo: **0,26 KW-h/24h**
Acabados: **Negro y blanco** ●○

Glaciar 95C

Dimensiones (Al x An x F) mm: **840 x 480 x 485**
Capacidad: **95 L (Frigorífico 83 L + Congelador 12 L)**
Peso: **23 Kg**
Consumo: **0,31 KW-h/24h**
Acabados: **Blanco** ○

SERIE **GLACIAR GLASS**

A

Puerta reversible

Puerta de cristal

Iluminación interior mediante LEDs de bajo consumo

Características

- **Potencia:** 85 W.
- **Voltaje:** 220 ~ 240/50 V.
- **Temperatura Frigorífico:** 3-10 ºC.
- Gran potencia de enfriamiento.
- Respetuoso con el medio ambiente, sin CFC.
- Puerta de cristal templado transparente de 3 mm de espesor.
- Bandejas regulables en altura.
- Iluminación interior, LEDs bajo consumo.
- Puerta reversible.
- **Opciones:**
  - Accesorio kit de panelado.

Modelos

Glaciar Glass

Dimensiones (Al x An x F) mm: **535 x 440 x 470**
Capacidad: **49 L**
Peso: **18 Kg**
Consumo: **0,35 KW-h/24h**
Acabados: **Negro** ●

BAÑO Y HABITACIÓN

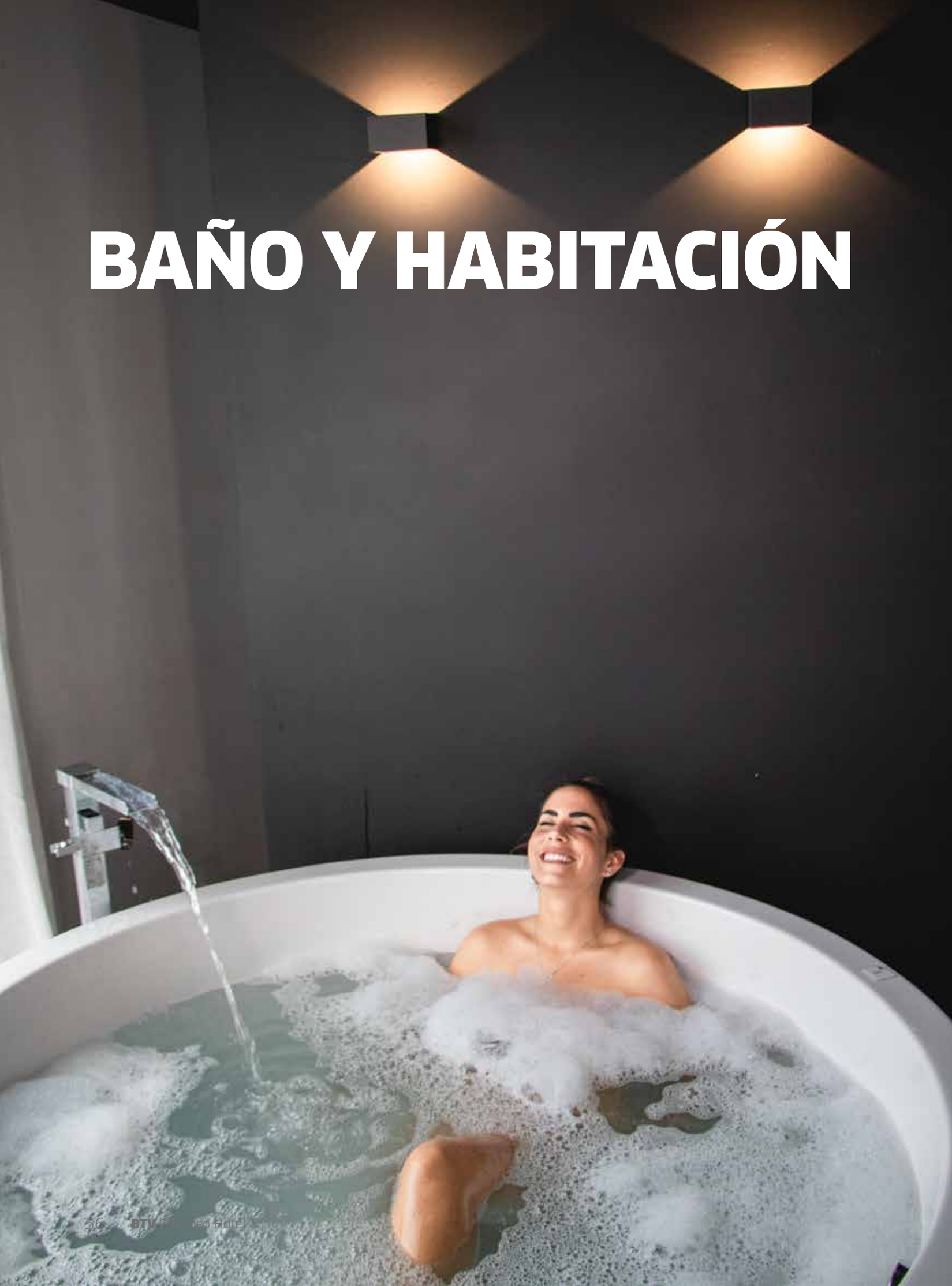

ACCESORIOS

Baño

SERIE CIRCLE

ACERO INOXIDABLE 304 BRILLO
FÁCIL INSTALACIÓN / ALTA RESISTENCIA Y DURABILIDAD

JABONERA
60 x 146 x 135 mm

CESTA BAÑERA
30 x 198 x 100 mm

COLGADOR
55 x 62 x 60 mm

PORTA PAPEL
130 x 140 x 50 mm

PORTA KLEENEX
140 x 265 x 55 mm

SOPORTE AUXILIAR PAPEL
240 x 55 x 120 mm Ø 19 mm

TOALLERO REDONDO
Ø 154 x 170 x 50 mm

ESCOBILLERO ROUND
Ø 100 x 355 mm

ESCOBILLERO
390 x 115 x 155 mm

SÓLO ESCOBILLA
390 x 80 x 80 mm

TOALLERO
55 x 495 x 78 mm

SOPORTE TOALLAS
175 x 635 x 270 mm

BARRA DE SEGURIDAD
60 x 350 (300 útiles) x 80 Ø 25 mm

ACCESORIOS

Baño

SERIE SQUARE

ACERO INOXIDABLE 304 MATE
DISEÑO CONTEMPORÁNEO / ALTA RESISTENCIA Y DURABILIDAD

JABONERA
40 x 157 x 120 mm

PORTA PAPEL
92 x 171 x 60 mm

SOPORTE AUXILIAR PAPEL
153 x 65 x 20 mm

COLGADOR
30 x 16 x 40 mm

ESCOBILLERO CUBE
80 x 80 x 368 mm

ESCOBILLERO
390 x 120 x 120 mm
SÓLO ESCOBILLA
390 x 80 x 80 mm

TOALLERO
160 x 180 x 60 mm

SOPORTE TOALLAS
100 x 600 x 240 mm

BARRA TOALLERO
16 x 500 / 600 x 60 mm

ACCESORIOS

Baño

SERIE SATIN

ALUMINIO

FÁCIL INSTALACIÓN / ALTA RESISTENCIA Y DURABILIDAD

JABONERA

45 x 125 x 130 mm

PORTA PAPEL

140 x 142 x 70 mm

ESCOBILLERO

390 x 115 x 145 mm

SÓLO ESCOBILLA

390 x 80 x 80 mm

TOALLERO REDONDO

Ø 160 x 185 x 75 mm

COLGADOR

50 x 35 x 75 mm

BARRA TOALLERO

50 x 454 / 595 x 75 mm

SOPORTE TOALLAS

175 x 600 x 245 mm

ACCESORIOS

Baño

ESPEJOS

LATÓN CROMADO

ESPEJO MOD. 1

1 brazo articulado

- 2 espejos: real y de aumento (x3).

- Ø espejo: 185 mm
- Extensión máxima brazo articulado: 225 mm
- Ø anclaje a pared: 95 mm
- Altura total: 285 mm

ESPEJO MOD. 2

2 brazos articulados

- 2 espejos: real y de aumento (x3).

- Ø espejo: 195 mm
- Extensión máxima brazo articulado: 310 mm (225 + 110)
- Ø anclaje a pared: 95 mm
- Altura total: 300 mm

ESPEJO MOD. 3

2 brazos articulados

- 2 espejos: real y de aumento (x3).
- Iluminación LED.
- 220 V.

- Ø espejo: 160 mm
- Extensión máxima brazo articulado: 295 mm (180 + 115)
- Ø anclaje a pared: 120 mm
- Altura total: 350 mm

ESPEJO MOD. 4

1 brazo articulado

- Espejo de aumento (x3).

- Lado espejo: 215 mm
- Extensión máxima brazo articulado: 310 mm
- Anclaje a pared: 120 x 51 mm
- Altura total: 230 mm

ACCESORIOS

Baño

SECADORES

ECO DESIGN 800

220 V - 800 W

- Bajo consumo.
- Pulsador con parada automática.
- Incluye concentrador de aire.
- 90 x 230 x 140 mm

RCY 120E

220 V - 1200 W

- Pulsador con parada automática.
- Enchufe para maquinillas de afeitar.
- 210 x 153 x 90 mm

RCY 120

220 V - 1200 W

- Pulsador con parada automática.
- 95 x 190 x 150 mm

CLUB (CON Y SIN BASE)

220 V - 1650 W

- Tres velocidades.
- Interruptor de temperatura.
- Botón de accionamiento.

Sin base de sujeción.
(Bolsa incluida)
160 x 230 x 100 mm

Con base de sujeción:
260 x 220 x 110 mm

WIND 1800

220 V - 1800 W

- Pulsador con parada automática.
- 3 velocidades.
- Base de sujeción con: Botón de accionamiento y enchufe para maquinillas de afeitar.
- Colores: negro y blanco ●○
- 95 x 190 x 150 mm

WAVE

220 V - 1800 W

- Botón de accionamiento.
- Interruptor de velocidad.
- Interruptor de temperatura.
- 250 x 280 x 105 mm

Incluye: difusor y concentrador de aire y bolsa de almacenaje.

ACCESORIOS

Habitación

PAPELERAS Y EQUIPAMIENTO

PAPELERA BAÑO SQUARE

Capacidades: 3, 5 y 12 L

12L

3L y 5 L

- Acero Inox. brillo.
- Pedal de apertura.

PAPELERA HABITACIÓN

Capacidad 8 L

- Piel sintética y aro en acero inoxidable.
- Acabados: marrón y negro.

REPOSAMALETAS

ACERO INOXIDABLE BRILLO

- 4 Bandas textiles de alta resistencia.
- Sistema plegable.

610 x 520 x 420 mm
1'5Kg.
Acero: Ø 25 mm / grosor 0'6 mm

CARRO PORTAMALETAS

ACERO INOXIDABLE BRILLO

- Dos ruedas giratorias.
- Base con acabado textil.

1120 x 2100 x 660 mm

ACCESORIOS

Habitación

HERVIDORES DE AGUA

OASIS 1,2L

220 V - 1.850 W

- Interruptor automático de desconexión.
- Base de carga desmontable.
- Tapa con sistema de bloqueo.
- LED indicador de funcionamiento.
- Indicador de cantidad de agua.
- Acabados: negro y blanco. ●○

AQUA 1,7L

220 V - 1.850 W

- Acero inoxidable 304.
- Interruptor automático de desconexión.
- Base de carga con almacenamiento de cable.
- Tapa de apertura automática.
- Filtro anti cal desmontable.
- Interruptor ON/OFF con luz.
- Indicador de cantidad de agua.

DONNA 1,2L

220 V - 1.000 W

- Acero inoxidable 304.
- Interruptor automático de desconexión.
- Base de carga con almacenamiento de cable.
- Tapa de apertura automática.
- Filtro antical desmontable.
- Interruptor ON/OFF con luz.
- Indicador de cantidad de agua.

CAJETÍN PARA INFUSIONES

155 x 115 x 30/50 mm

Fácil de limpiar

BANDEJA CORTESÍA

385 x 308 x 22 mm

Fácil de limpiar

ÁREAS COMUNES

Rótulos Personalizados

RÓTULOS PERSONALIZADOS

Rótulos 100% personalizados en línea con el diseño del hotel y sus necesidades.

Diseñamos y fabricamos una señalética distintiva y única, **exclusiva para cada establecimiento hotelero,** destinada a todo tipo de indicaciones, como: números de habitación, números de planta, ubicaciones y orientación hacia las habitaciones u otros espacios (recepción, restaurante, gimnasio, spa, cafetería, garaje...). Las posibilidades son infinitas, tanto como los elementos de diseño que podemos incluir en cada rótulo: logo del hotel, fotografía del edificio, texto, número, etc.

Contar con rótulos personalizados aporta un potente valor añadido al hotel y el toque distintivo que marca la diferencia.

Características

- **Diseño exclusivo para cada establecimiento.** ,
- Disponibles con base en **metacrilato o acero inoxidable.**
- **Amplia gama de colores y formatos.** Dimensiones estándar 80 x 350 mm.
- **Gran variedad de acabados**: mate, brillo, relieve, texturizado, etc.

CASILLEROS INTELIGENTES Kuik & Collect

SERVICIO DE PAQUETERÍA

Gestiona la entrada y salida de paquetería a nivel interno y ofrece a tus huéspedes un servicio adicional.

CARACTERÍSTICAS

- Gestionable desde plataforma web ó app para smartphone.
- Autogestión y control de proveedores.
- Fácil instalación, sólo requiere una toma eléctrica.
- Reduce la afluencia de repartidores y huéspedes en la recepción.
- Modular. Posibilidad de confeccionar agrupaciones a medida.

FUNCIONAMIENTO

1. El usuario efectúa la compra online e indica que desea recibir el producto en tu hotel.
2. El repartidor lo introduce en tu Kuik&Collect. El pedido está listo para ser recogido.
3. El destinatario recibe una notificación con un código para poder recoger su paquete.

CAJAS FUERTES

BTV dispone de una amplia gama de cajas fuertes idóneas para otros espacios hoteleros, como recepción, cafeterías y oficinas. Consulte nuestra gamas de protección de efectivo y documentos, cajas de alta seguridad, archivadores, cajas fuertes y armarios ignífugos.

Para más información, solicite nuestro catálogo general de Cajas Fuertes.

SERIE VULCANO

CAJAS FUERTES IGNÍFUGAS

SERIE DEPÓSITO

GESTIÓN DE EFECTIVO

SERIE THEBAS ATM

CAJAS FUERTES CERTIFICADAS

Condiciones Generales de Venta

EMBALAJE

• En los precios de tarifa van incluidos los embalajes.
• El precio de la tarifa se refiere siempre a la compra del número de unidades o múltiplo de las mismas que contiene un embalaje completo.

PORTES

• Los portes serán pagados hasta la puerta del cliente a nivel de suelo, por pedidos superiores a los siguientes valores netos de la factura, según zonas:

España (península):	200,00€
Ceuta y Melilla:	260,00€ (gastos en destino a cargo del cliente).
Baleares:	260,00€
Canarias:	900,00€ (gastos en destino a cargo del cliente).
Portugal:	600,00€
Andorra:	260,00€ (DUA a cargo del cliente).

*Otros destinos, así como para MINIBARES en Baleares, Canarias y Portugal, consultar al departamento comercial.

• En caso de no superar la franquicia de porte, el envío se realizará a porte debido o bien se cargarán en factura los gastos correspondientes a portes.

España:	Hasta 50€:	10,00€
	De 50 a 200€:	13,00€
Canarias:	39,00€	de 0 a 300€ de pedido
	49,00€	de 300 a 600€ de pedido
	59,00€	de 600 a 900€ de pedido
Baleares:	15,00 €	de 0 a 50€ de pedido
	20,00 €	de 50 a 260€ de pedido
Andorra:	10,00 €	de 0 a 50€ de pedido
	13,00 €	de 50 a 260€ de pedido
Portugal:	21,00€	de 0 a 300€ de pedido
	30,00€	de 300 a 599€ de pedido

• Minibares para destinos Islas Baleares, Canarias, Ceuta o Melilla:

1 unidad:	25€ / unidad
2-12 unidades:	10€ / unidad
13-250 unidades:	5€ / unidad
Más de 250 unidades:	3€ / unidad

PEDIDOS MÍNIMOS

• BTV NO establece un importe mínimo por pedido.

DEVOLUCIONES

• Solamente se aceptará mercancía en fábrica que contenga claramente identificado el CÓDIGO DE AUTORIZACIÓN DE DEVOLUCIÓN, que el cliente deberá solicitar a BTV previo al envío de la mercancía.
• Producto especial, a medida o descatalogado, no admite devolución.
• El transporte de la mercancía desde origen hasta la fábrica sólo será gestionado por BTV en caso de que la devolución sea debida a causa imputable a BTV.
• Sólo se admitirán devoluciones por causas imputables al cliente, durante los 15 días naturales siguientes al envío de la mercancía.
• En caso de devoluciones por causas imputables al cliente, se abonará el 90% del valor del producto original, siempre que el producto devuelto esté en buenas condiciones técnicas y en su empaquetado original. En caso de devoluciones de productos dañados o sin el empaquetado original, se descontará al menos un 20% adicional.
• El cliente deberá asegurarse del perfecto estado de la mercancía antes de firmar el albarán de entrega de la agencia. A partir de dar su conformidad, el cliente se responsabiliza del estado de la mercancía y dispone de 24 horas para reclamar a la agencia cualquier desperfecto consecuencia del transporte. Si no lo ha notificado a BTV o a la agencia en ese plazo, la reparación correrá a cargo del cliente.
• Las reclamaciones por mercancía dañada en el transporte, se iniciarán con el envío a fábrica de una fotografía del material golpeado. A través de esta fotografía se agilizará la evaluación de los daños, así como el abono o la realización de un presupuesto para su reparación.

MODIFICACIONES DEL PRODUCTO

Con el objetivo de la mejora continua, la empresa se reserva el derecho de modificar en cualquier momento cualquiera de las características técnicas o apariencia estética de sus productos. Las características que se reflejan en el catálogo tienen carácter ilustrativo, y no constituyen un contrato de obligado cumplimiento, Por tanto, cualquier esquema, figura, dimensiones, pesos y otras informaciones de los catálogos, solo constituirán una obligación si así se ha acordado por escrito.

Central y fábrica Zaragoza (España)
Ctra. Nacional II, Km. 333
Polígono Industrial BTV - Alfindén
50171 La Puebla de Alfindén
(Zaragoza) España

Tel. 976 108 088 / 615 072 531

Dpto. Hotel: 678 086 356 / horeca@btv.es

Consultas departamento comercial
616 996 303 (no pedidos)

Oficina y almacén en Cancún (México)
Tel. (+52) 998 887 4490
www.btvmexico.com

Oficina y almacén en República Dominicana (Punta Cana)
Tel. (+1) 809 455 0083

Servicio de asistencia técnica
(S.A.T.) 902 190 386

Servicio de atención al cliente
(S.A.C) 902 877 873

btv@btv.es
www.btv.es

Cod.95147/02/2020